PŮDORYS 1:50

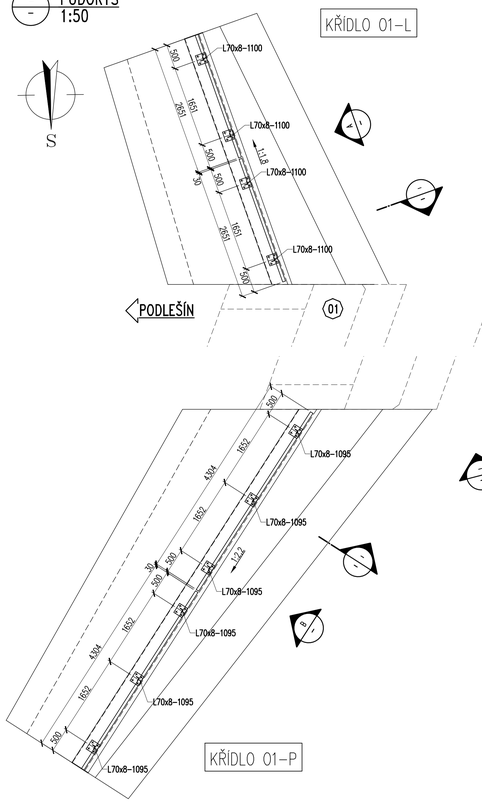

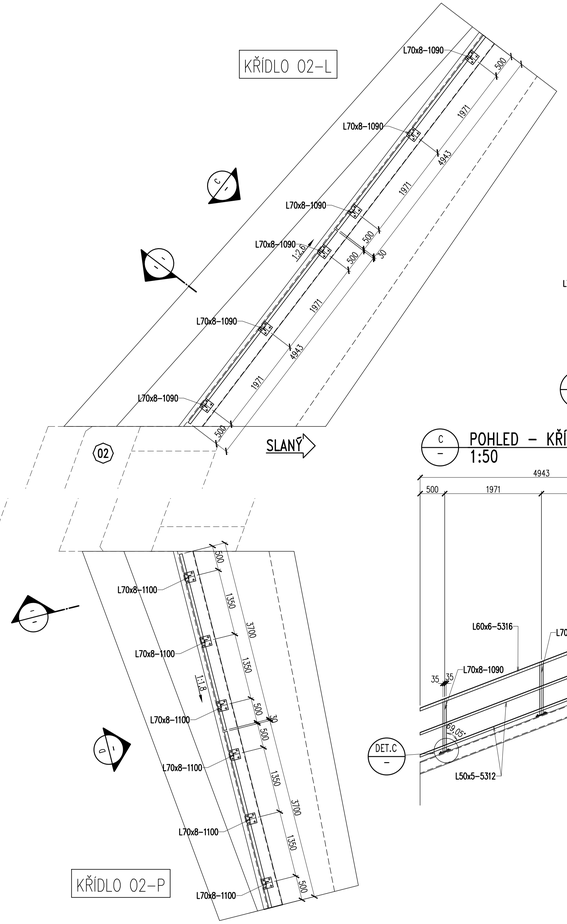

B POHLED – KŘÍDLO 01-P 1:50

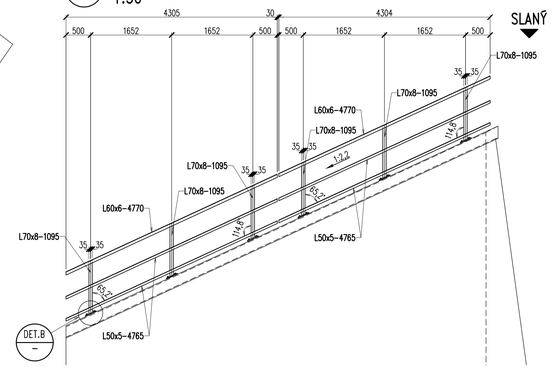

A POHLED – KŘÍDLO 01-L 1:50

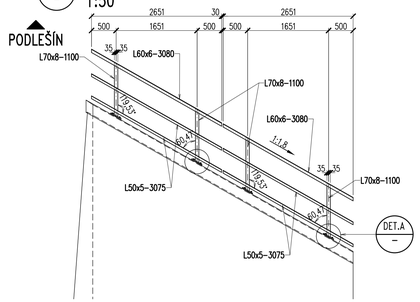

C POHLED – KŘÍDLO 02-L 1:50

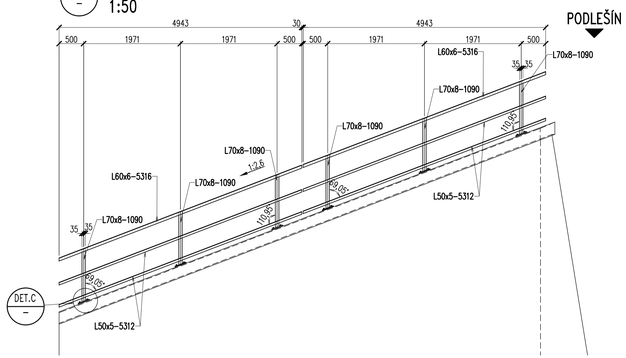

D POHLED – KŘÍDLO 02-P 1:50

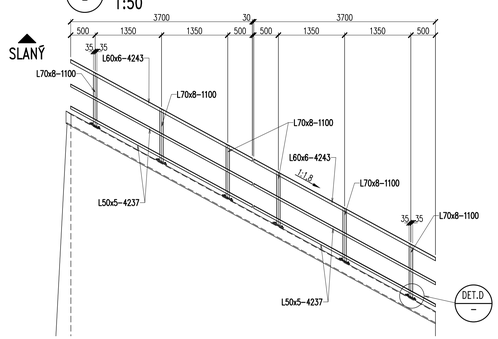

OCEL S235 JR
KOTVY DO BETONU A4-70

POZNÁMKY:

1. OK JE ZAŘAZENA DO TŘÍDY PROVÁDĚNÍ EXC2 DLE ČSN EN 1090-2. POŽADAVKY NA MATERIÁL VIZ TZ.
2. PROTIKOROZNÍ OCHRANA – VIZ TZ.
3. CHEMICKÉ KOTVY BUDOU DODÁNY V NEREZOVÉM PROVEDENÍ A4-70.
4. VŠECHNY MATICE M16 BUDOU OPATŘENY PLASTOVÝMI KRYTKAMI.
5. KOUTOVÉ SVARY BUDOU OVAŘENY PO CELÉM OBVODU PRVKU.
6. VŠECHNY HRANY BUDOU ZAOBLENY NA POLOMĚR R=2 mm.

DET.1 DETAIL CHEM. KOTEV 1:5

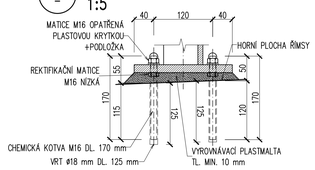

VZOROVÝ ŘEZ V OSE SLOUPKU 1:10

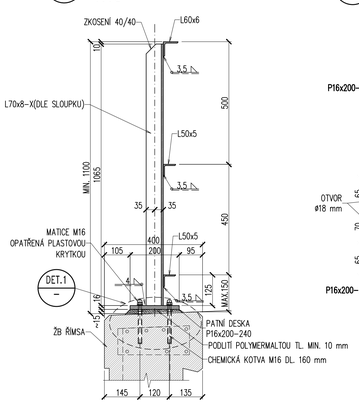

DET.A DETAIL SLOUPKU 1:5

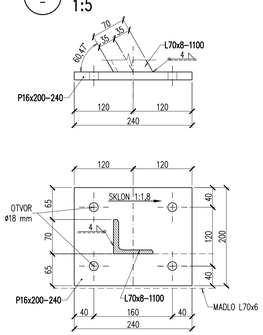

DET.B DETAIL SLOUPKU 1:5

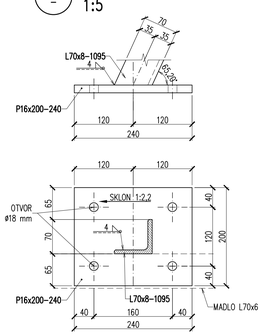

DET.C DETAIL SLOUPKU 1:5

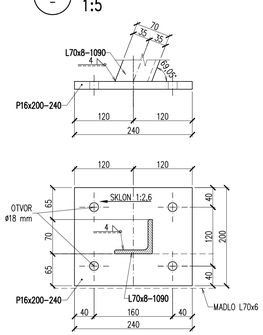

DET.C DETAIL SLOUPKU 1:5

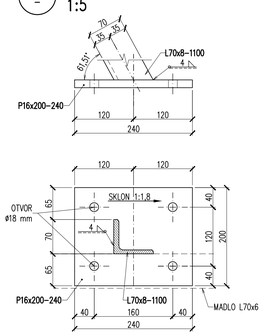

OK - VÝKAZ KONSTRUKČNÍ OCELI - ZÁBRADLÍ

PROFIL	DL. (PL.)	KS	CELK. DL.(PL.)	HMOTNOST [kg]		NATĚR. PLOCHA			POZNÁMKA	
					CELKEM	m²/bm	CELKEM			
mm	m (m²)		m (m²)	m (m²), ks			m²			
ZÁBRADLÍ										
L 70 x 8 - 1 100	1.100	10	11.000	8.374	92.1	0.3	3.0	S235 JR	Sloupky	
L 70 x 8 - 1 095	1.095	6	6.570	8.374	55.0	0.3	1.8	S235 JR		
L 70 x 8 - 1 090	1.090	6	6.540	8.374	54.8	0.3	1.8	S235 JR		
L 60 x 6 - 3 080	3.080	2	6.160	5.423	33.4	0.3	1.9	S235 JR	Madla	
L 60 x 6 - 4 770	4.770	2	9.540	5.423	51.7	0.3	2.6	S235 JR		
L 60 x 6 - 5 316	5.316	2	10.632	5.423	57.7	0.3	2.9	S235 JR		
L 60 x 6 - 4 243	4.243	2	8.486	5.423	46.0	0.3	2.3	S235 JR		
L 50 x 5 - 3 075	3.075	4	12.300	3.770	46.4	0.3	3.3	S235 JR		
L 50 x 5 - 4 765	4.765	4	19.060	3.770	71.9	0.3	5.1	S235 JR		
L 50 x 5 - 5 312	5.312	4	21.248	3.770	80.1	0.3	5.7	S235 JR		
L 50 x 5 - 4 237	4.237	4	16.948	3.770	63.9	0.3	4.6	S235 JR		
P 16 x 200 - 240	(0.048)	22	(1.056)	(125.600)	132.8	--	2.4	S235 JR	Patní desky	
SPOJOVACÍ MATERIÁL										

PRVEK	ks	Materiál	Norma
CHEM. KOTVA M16x170+MAT.+PODL.	88	A4-70	Kotvy do betonu
PLASTOVÁ KRYTKA NA MATICI M16	88		
CELKEM			
S235 JR	786 kg	37 m²	
SVARY (3%)	24 kg		
HMOTNOST CELKEM	809 kg		
NÁTĚROVÁ PLOCHA CELKEM	37 m²		

(HODNOTY "CELKEM" JSOU VYČÍSLENY BEZ SPOJOVACÍHO MATERIÁLU)

KONTROLY ZÁKLADNÍHO MATERIÁLU VIZ TZ.

Ministerstvo dopravy
Státní fond dopravní infrastruktury

Razítko oprávněné osoby:

Podpis: Datum:

Revize:	Datum:	Popis:	Kontroloval:

Stavebník/Investor:	**Správa železnic, státní organizace**
Adresa:	Dlážděná 1003/7, 110 00 Praha 1
Zástupce investora:	Stavební správa západ
Adresa:	Sokolovská 1955/278, 190 00 Praha 9

SPRÁVA ŽELEZNIC

Zhotovitel stavby:	TOP CON SERVIS s.r.o.
Adresa:	Ke Stírce 1824/56, 182 00 Praha 8
Kontakt:	T: 284 021 740 E: topcon@topcon.cz
Zhotovitel objektu:	TOP CON SERVIS s.r.o.
Adresa:	Ke Stírce 1824/56, 182 00 Praha 8
Kontakt:	T: 284 021 740 E: topcon@topcon.cz

Hlavní projektant (HIP):	Specialista:	Odpovědný projektant:	Zpracovatel:
Ing. Libor Marek	Ing. Libor Marek	Ing. Jiří Šilinek	Ing. Jiří Šilinek

Název stavby/akce:	Rekonstrukce mostu v km 53,910 **na trati Podlešín - Slaný**		Označení (S-kód): S632100082
			Označení zhotovitele: 103-20
Název části:	Dokumentace objektů		Označení části: D.2.1.4
Název objektu:	Most v km 53,910		Označení objektu/komplexu: SO 20-01
Název přílohy:	OK - zábradlí na šikmých křídlech		Číslo přílohy: 2 053
Název dílčí části přílohy:			Paré:
Kraj: Středočeský	Katastrální území: Slaný [749362]	TUDU: 0693	
Stupeň dokumentace: DUSP+PDPS	Datum zpracování: 10/2021	Formáty: 10A4	Měřítko: 1:50, 1:10, 1:5

Kraj: 1 4 3 2 1 2 0 0 # 7 _ P U S P Stupeň dokumentace: Část: _ 0 2 1 # 4 _ S O # 2 2 # 1 _ 4 X _ 7 _ # 1 3 _ # # # Podobjekt: Přílohy: Revize:

(Prostor pro další informace)